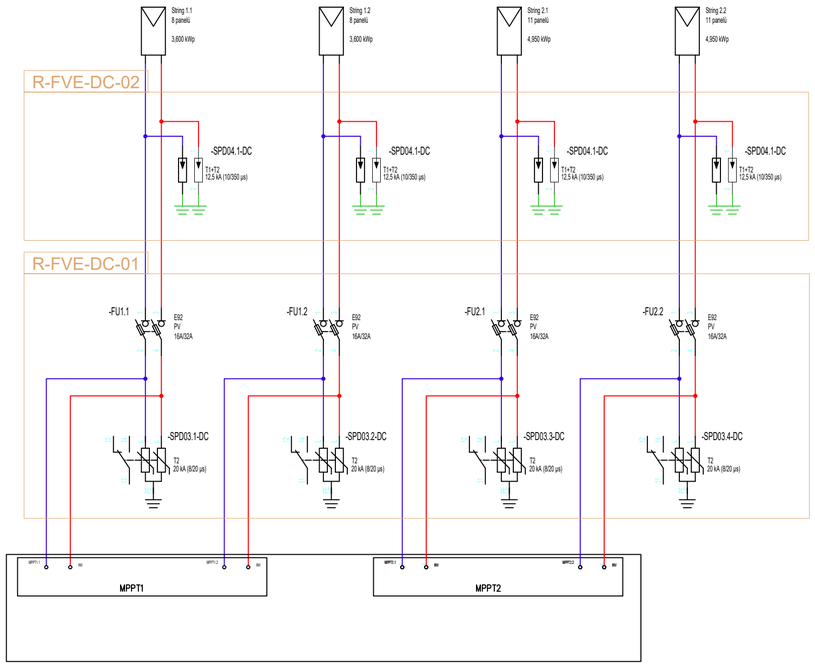

String	Počet FV modulů	INV MPPT Tracker
String 1.1.	8 Ks	INV-1 MPPT 1.1
String 1.2.	8 Ks	INV-1 MPPT 1.2
String 2.1.	11 Ks	INV-1 MPPT 2.1
String 2.2.	11 Ks	INV-1 MPPT 2.2

VNĚJŠÍ VLIVY - DLE ČSN 33 2000-5-51-AB7, AD3
Venkovní prostory nechráněné před atmosférickými vlivy s nízkými i vysokými teplotami.
ROZVODNÁ SOUSTAVA:
2DC 1000V
3 PEN AC 50Hz, 230/400V, TN-C

!!! NEJEDNÁ SE O VÝROBNÍ DOKUMENTACI ROZVADĚČE

Jiná ověření:

Paré:

Orientační schéma:

Razítko oprávněné osoby:

Podpis: Datum:

Revize:	Datum:	Popis:	Kontroloval:
V00		Vytvoření výkresu	Ing. Pavel Kopačka
V01		Vypořádaní podmínek	Ing. Pavel Kopačka

Stavebník/Investor:	**Správa železnic, státní organizace**
Adresa:	**Dlážděná 1003/7, 110 00 Praha 1**
Zástupce investora:	**Martina Lískovcová Janáčová**
Adresa:	**Sušická 1168/23, 326 00 Plzeň**

SPRÁVA ŽELEZNIC

Zhotovitel díla:	**SEEN Consulting, s.r.o**
Adresa:	Olšanská 2643/1A, 130 00 Praha
Kontakt:	T: +420 777 305 008 E: jan.bergler@sudop-seen.cz
Zhotovitel části/objektu:	**EKV Project s.r.o.**
Adresa:	Papírnická 2809/16, 326 00 Plzeň
Kontakt:	T: +420 702 105 105 E: info@ekvproject.cz
Hlavní projektant (HIP):	**Ing. Pavel Kopačka** — Specialista: **Ing. Jan Kopačka**

seen consulting

EKV PROJECT make it simple

Název stavby/akce:	**Výstavba nových fotovoltaických zdrojů v lokalitě Vimperk – remíza, technologická budova, výpravní budova**	Označení investora: **S632400178** Zakázka: **OP-24-233**
Název části:	**Fotovoltaické systémy**	Označení části: **D.1.4.5**
Název objektu/dílčí části:	**Fotovoltaická elektrárna**	Označení objektu/komplexu: PS 730-09-01
Název přílohy: Název dílčí části přílohy:	DC rozvadeč Výpravní budova	Číslo přílohy (typ/pořadí): **2. 301**
Odpovědný projektant: Ing. Pavel Kopačka	Zpracovatel přílohy: Ing. Jan Kopačka — Měřítko: - Formáty: 3 x A4	Stupeň dokumentace: **PDPS**
Kraj: Jihočeský	Katastrální území: Vimperk [782084] — TUDU: 0401R1	Smluvní datum zpracování: **10.04.2025**

Označení investora:	Stupeň dokumentace:	Část:	Objekt:	Podobjekt:	Příloha:	Revize:
S 6 3 2 4 0 0 1 7 8 _	P D P S _	D 1 4 0 5 _	X X X X X X X X _	X X _	2 _	3 0 1 _ V 0 1

[Prostor pro další informace]